SECADOR DE CABELLO

COD. 02058.S

Secador de cabello

- Secador de cabello para adosar a pared.
- Altas prestaciones. Secado de cabello potente y extrarrápido.
- Adecuado para uso ininterrumpido.
- Robusto, con salida cónica de conexión a tubo para una reducción proporcionada de la salida del aire.
- Sujeción del mango del aire mediante imanes.
- Adecuado para colectividades y espacios de muy alta frecuencia de uso.
- Conforme a las directivas europeas de seguridad (CE).

COMPONENTES Y CARACTERÍSTICAS TÉCNICAS

- Soporte fabricado de ABS negro y pistola de acero inoxidable AISI 304 satinado.
- Cable pistola-soporte tipo cordón espiral de longitud 450-1000 mm.
- Temperatura salida del aire a una Tª ambiente de 20ºC, Tª: 63ºC a 10 cm.
- Motor velocidad de 22500 r.p.m.
- Caudal eficaz: 1450 l/min y velocidad del aire: 72 km/h.
- Potencia total de 1800 W (máx.) - 900 W (mín.).
- Potencia del motor: 150 W corriente alterna.
- Voltaje/Frecuencia: 220-230-240 V - 50/60 Hz.
- Aislamiento eléctrico: Clase II.
- Consumo máximo de 7,8 A.
- Nivel sonoro a 2 metros: 65 dBA.
- Índice de protección contra proyecciones: IP20.
- Dimensiones: 213 alto x 298 ancho x 140 fondo (mm).
- Peso neto total: 0,8 kg.

TEXTO SUGERIDO PARA PRESCRIPCIÓN

Secador de cabello profesional tipo pistola NOFER, por aire caliente para adosar a pared de acero inoxidable AISI 304, acabado satinado. Equipado con selectores para ajustar caudal y temperatura de aire. Potencia total 1800 W y velocidad del aire de 72 km/h. Dimensiones: 213 alto x 298 ancho x 140 fondo (mm).

DICOHOTEL
Industria, 30 - P.I. La Quintana
08504 - Sant Julià de Vilatorta (Barcelona)
Tel +34 938 869 318
info@dicohotel.com | www.dicohotel.com

DICOHOTEL

ESQUEMA DIMENSIONAL

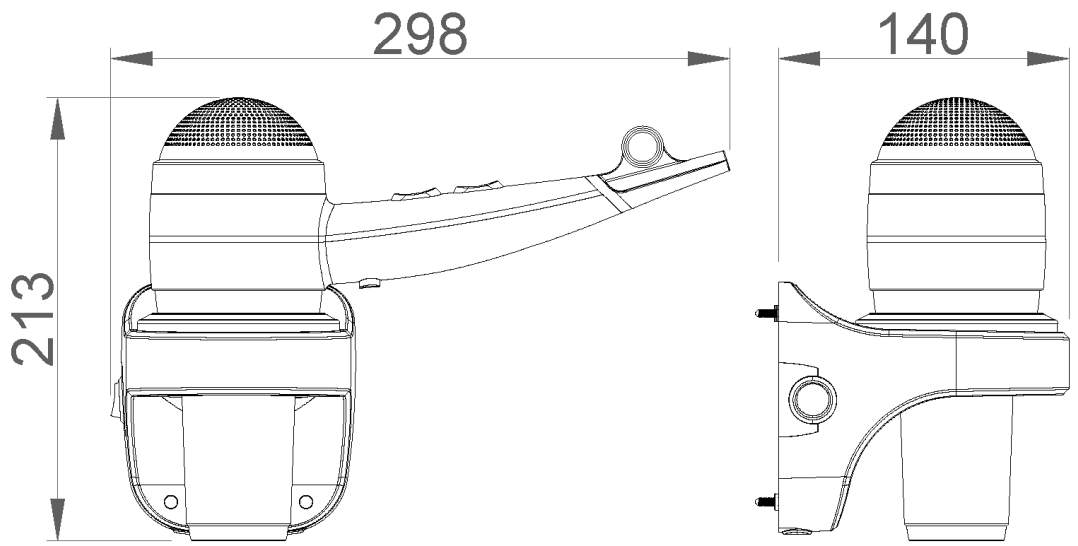

DIMENSIONES EN mm

DICOHOTEL
Industria, 30 - P.I. La Quintana
08504 - Sant Julià de Vilatorta (Barcelona)
Tel +34 938 869 318
info@dicohotel.com | www.dicohotel.com